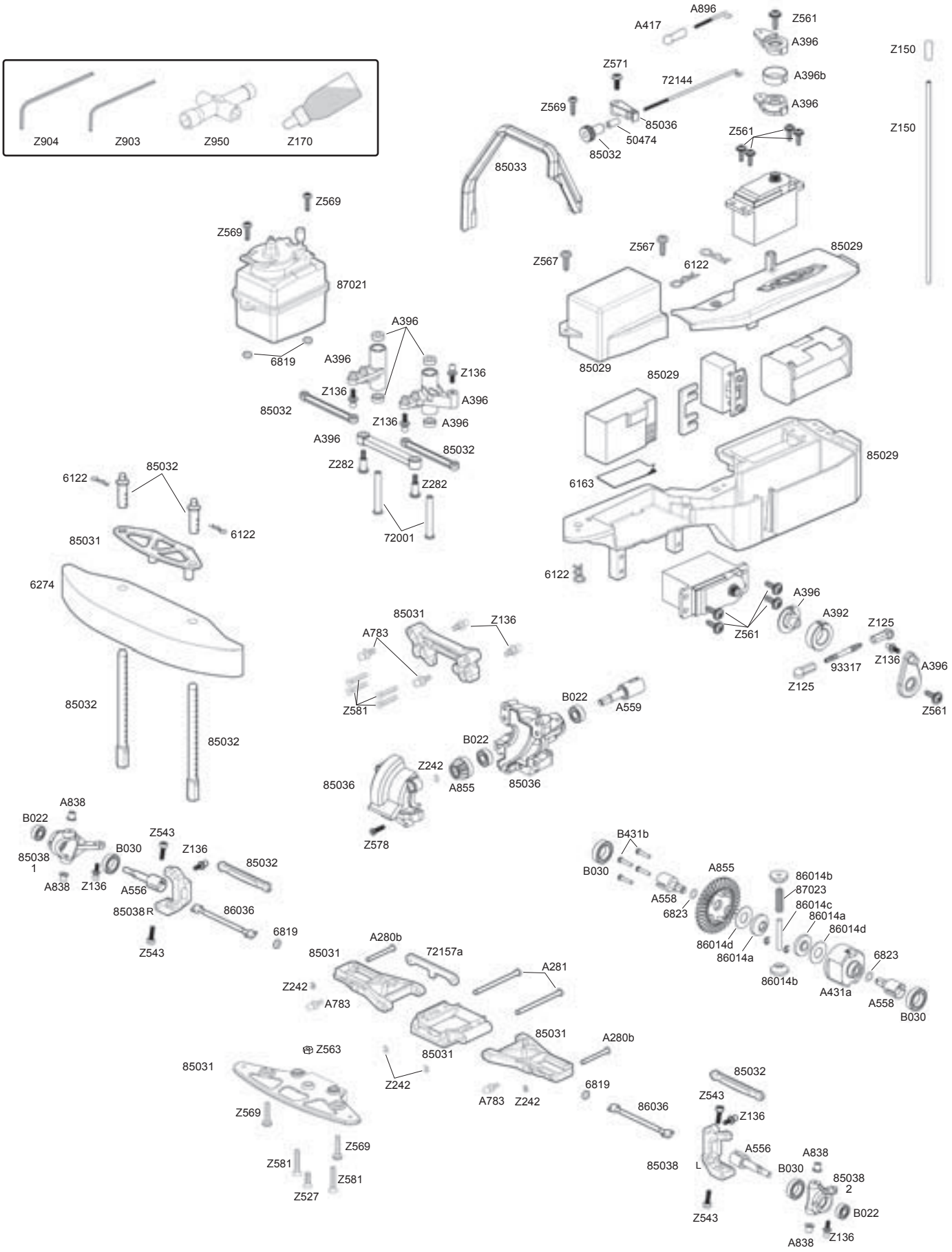
Z904
Z903
Z950
Z170
A896
A417
Z561
A396
Z150
Z571
72144
A396b
Z569
85036
50474
85032
Z561
Z150
85033
Z569
Z569
87021
Z567
Z567
6122
85029
6819
A396
A396
Z136
Z136
85032
A396
Z136
A396
A396
85032
Z282
Z282
72001
85029
85029
85029
6163
6122
85032
6122
6122
85031
6274
6122
A396
A392
Z561
Z125
Z136
93317
A396
Z125
Z561
85031
Z136
A783
Z581
B022
A559
85032
85032
B022
Z242
A855
85036
85036
Z578
A838
B022
85038 1
B030
Z543
Z136
85032
A838
Z136
A556
85038 R
86036
Z543
6819
B431b
B030
A855
86014b
87023
A558
6823
86014c
86014a
86014d
86014d
86014a
6823
86014b
A431a
A558
B030
A280b
85031
72157a
A281
Z242
A783
85031
A280b
Z563
85031
85031
Z242
6819
A783
Z242
85032
Z543
Z136
86036
Z569
Z569
Z581
Z581
Z527
A556
A838
85038 L
B030
85038 2
B022
Z543
A838
Z136

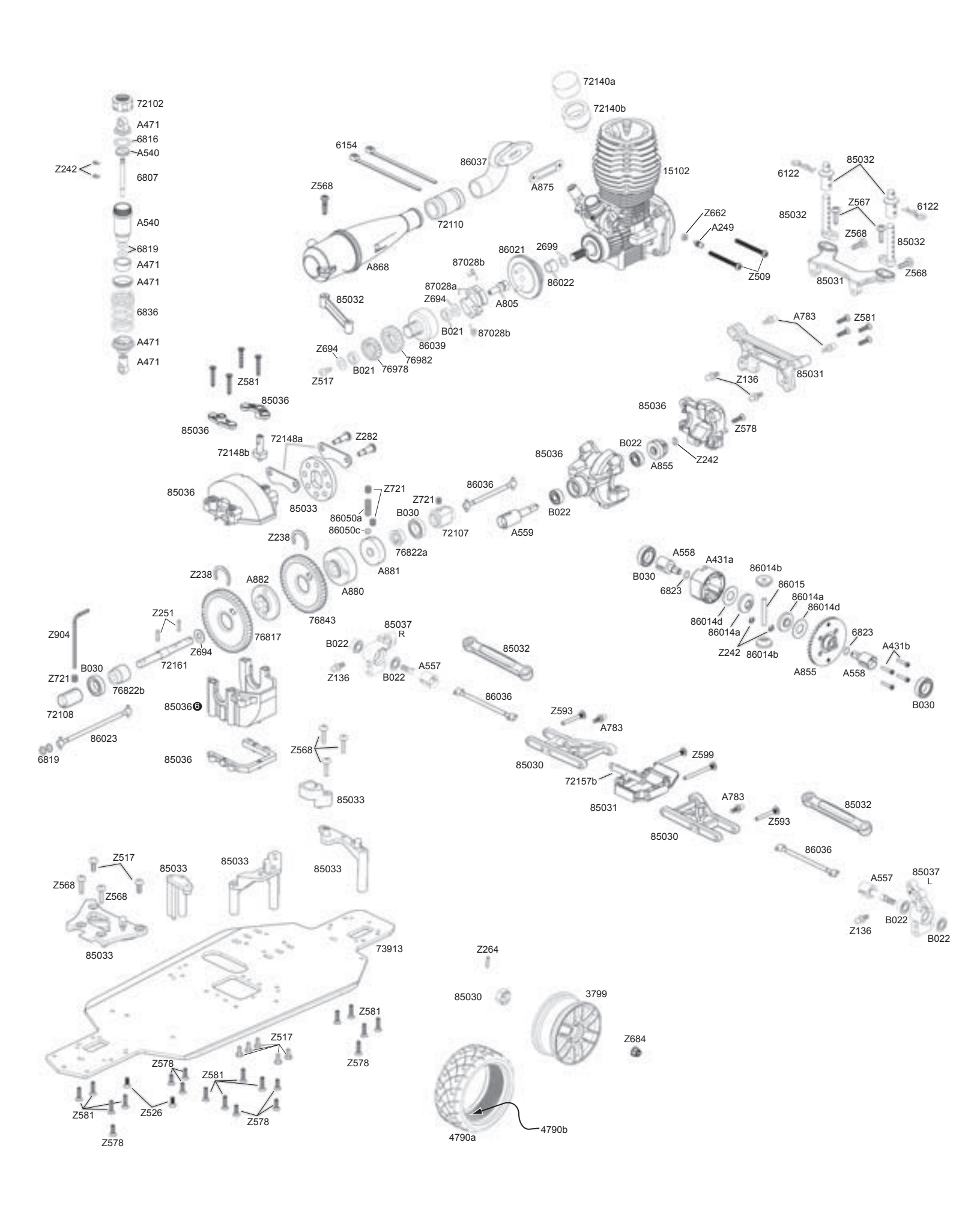
72102
A471
6816
A540
Z242
6807
A540
6819
A471
A471
6836
A471
A471
72140a
72140b
6154
86037
15102
A875
Z568
72110
A868
86021
2699
87028b
86022
87028a
Z694
A805
85032
B021
87028b
86039
Z694
76982
B021
76978
Z517
Z662
A249
Z509
6122
85032
Z567
6122
85032
Z568
85032
85031
Z568
A783
Z581
85031
Z136
Z581
85036
85036
85036
Z578
72148a
Z282
72148b
B022
A855
Z242
85036
85036
Z721
86036
Z721
85033
B030
B022
86050a
86050c
72107
A559
Z238
76822a
A881
A558
A431a
B030
86014b
6823
86015
86014a
86014d
Z238
A882
A880
86014d
86014a
Z251
76843
85037
R
6823
Z904
76817
B022
85032
Z242
86014b
A431b
Z694
A855
A558
B030
Z721
72161
Z136
A557
B022
76822b
86036
85036
72108
Z593
A783
86023
6819
Z568
85036
85030
Z599
72157b
85033
A783
85032
85031
Z593
85030
86036
Z517
85033
85033
85033
Z568
Z568
A557
85037
L
B022
Z136
B022
85033
73913
Z264
85030
3799
Z581
Z517
Z684
Z578
Z578
Z581
Z581
Z526
Z578
Z578
4790a
4790b